Studio
SC
20
Associato

stefano|angi|cometra
Via Gallodoro, 2 - 60131 ANCONA
Ph/Fax. +039 071/2012345 - Cell. +039 071/2140893
e-mail stefanoangi@INFO.IT - P.E.C. s.angi@ingpec.eu-mail.it
C.F. MGOSTR67T20I608I - P.I.04 0203770420

Provincia	Comune	Data	Resp.
ANCONA	SENIGALLIA	GENNAIO 2026	1:100

Oggetto
COSTRUZIONE DI FABBRICATO DI CIVILE ABITAZIONE UNIFAMILIARE IN STRADA DELL'ALDERANA snc.

Tavola 2 - Piani quotati ante e post intervento - Profili terreno

Committente:
FABDELLA FABRIZIO
VIGNOLI DANIELA

S1.2 - SOSTITUZIONE ELABORATI DI OTTOBRE 2025

PIANO QUOTATO ANTE INTERVENTO

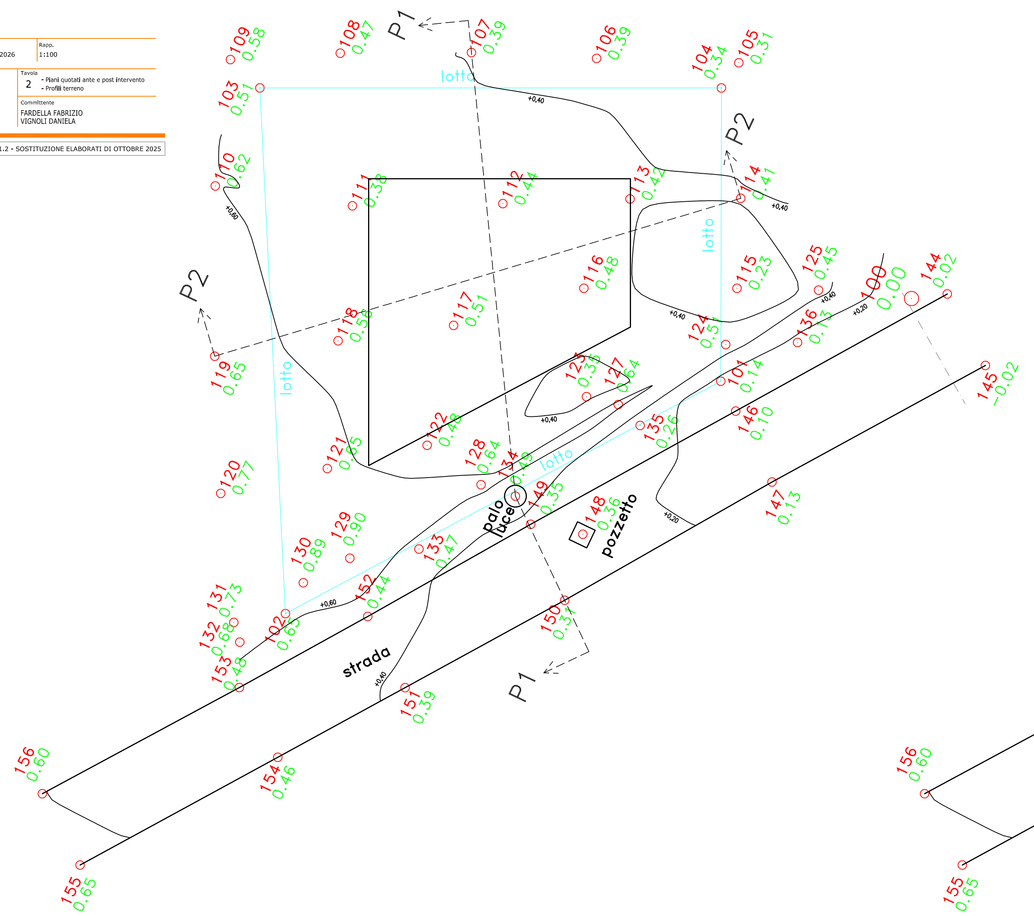

PIANO QUOTATO POST INTERVENTO

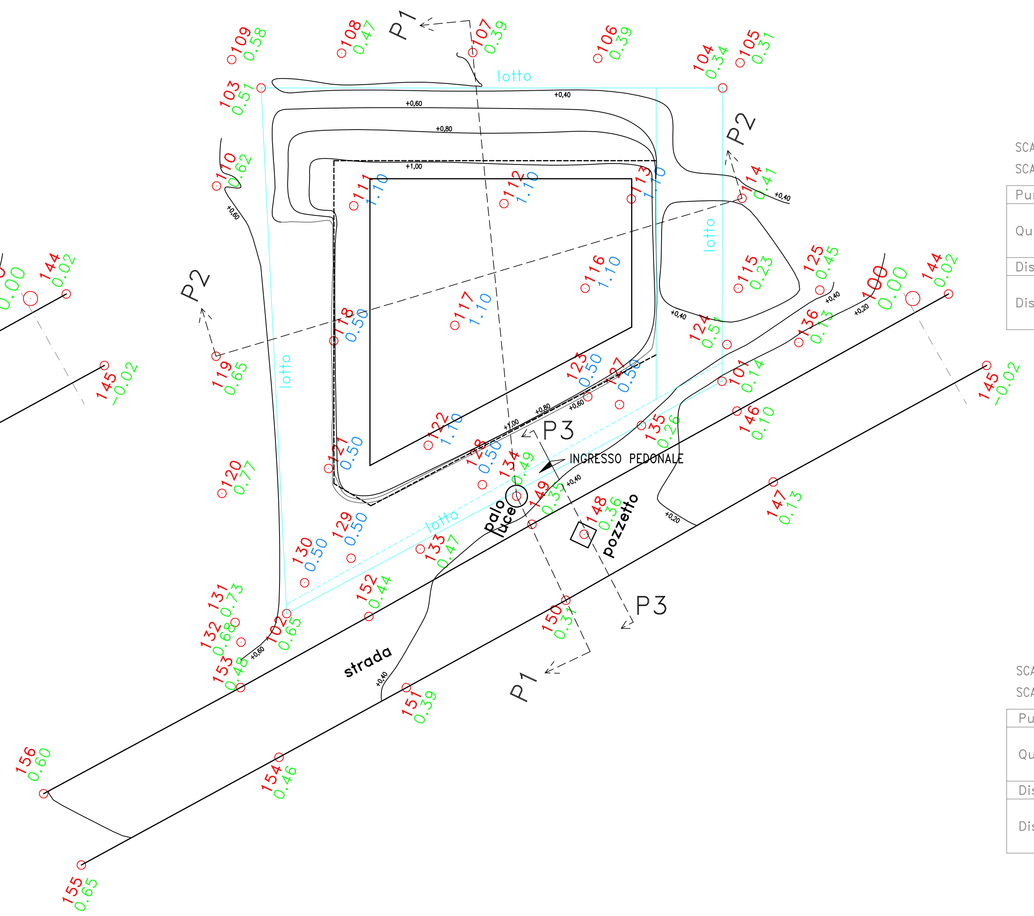

PROFILO 1

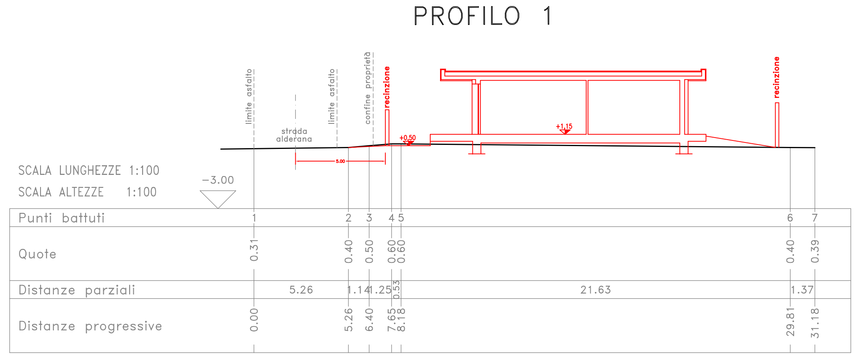

PROFILO 2

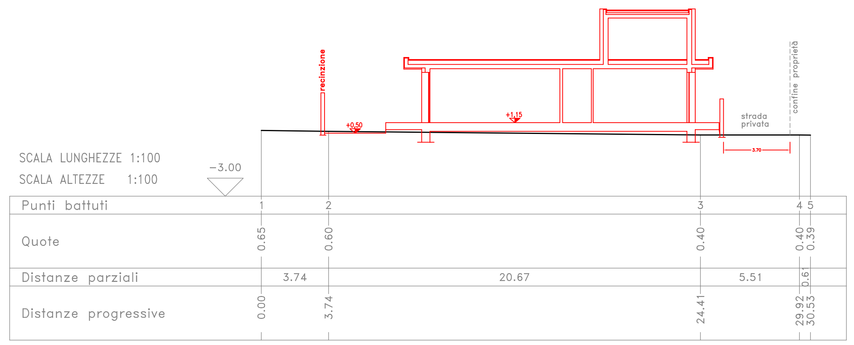

PROFILO 3

SEZIONE TRASVERSALE SEDE STRADALE ACCESSO PROPRIETA'

Rapp. 1:50

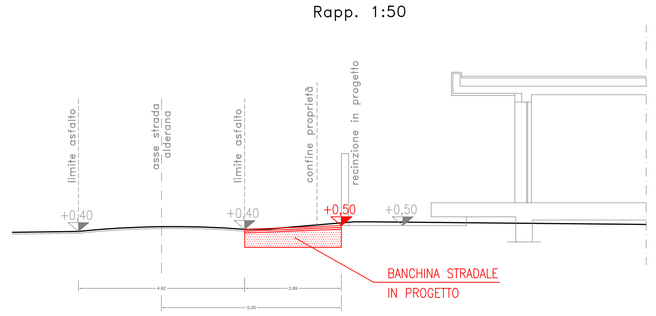

PARTICOLARE STRATIGRAFIA BANCHINA
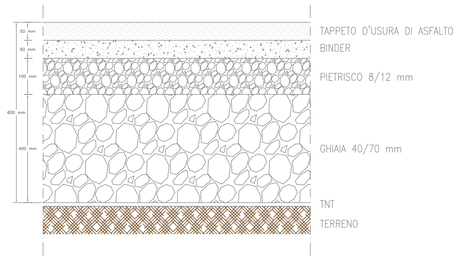
Rapp. 1:2